PROVIA d.o.o.
Kranjska cesta 24
4202 Naklo, Slovenija
tel: (+386) 08 205 64 26
info@provia.si www.provia.si

6. GRAFIČNE PRILOGE

01	Pregledna situacija	101	1:10000
02	Situacija meteorne kanalizacije	121	1:250
03	Vzdolžni profili M1	142	1:1000/100
Detajli			
04	Detajl vgradnje cevovodov	151.1	1:20
05	Detajl PE cestnega požiralnika z LTŽ rešetko	151.2	1:20
06	Detajl PE revizijskega jaška	151.3	1:20
	Tehnični listi – pokrovi, rešetke, detajl tesnjenja, predlog vgradnje, AB razbremenilni obroč, AB venec		
07	Detajl lovilca olj z navodili vgradnje	151.4	

PREGLEDNA SITUACIJA
M 1:10000

sprememba	opis spremembe	datum	podpis

investitor OBČINA JESENICE Cesta železarjev 6 4270 Jesenice	cesta/lokacija: Občina Jesenice
vodilni projektant PROVIA projektiranje . svetovanje . ekologija IZS 2603 Kranjska ceste 24, 4202 Naklo	odsek/ objekt: Ureditev parkirišča ob objektu Cesta Cirila Tavčarja 3b na Plavžu
	pododsek/ del objekta:
projektant načrta	vsebina/ naslov risbe: 2/2 NAČRT METEORNE KANALIZACIJE PREGLEDNA SITUACIJA

	ime in priimek	id. številka		
vodja projektiranja	M. Brezavšček, u.d.i.g.	G-1766	faza: PZI	merilo: 1:10000
pooblaščeni strokovnjak	M. Brezavšček, u.d.i.g.	G-1766	št. projekta: PR680	datum: februar 2024
sodelavec			št. načrta: PR680-KAN-PZI	št. lista: 01

št. odseka:	arh. št.:	faza/objekt: 004.2261	šifra risbe: G. 101	prostor za črtno kodo:

Vse pravice pridržane. Projektna dokumentacija je last podjeta PROVIA d.o.o., ki je tudi nosilec avtorskih pravic.
Brez pisne odobritve podjetja PROVIA d.o.o. ni dovoljena uporaba ali razmnoževanje dokumentacije niti v delni niti v kakršni koli drugi obliki.

LAST SAVED BY: SuzanaP
Print As PDF.pc3
PV_CE_DETAJLI.ctb
26. 02. 2024 09:34:58
Z:\PROJEKTI 2023\PR680-CE Parkirisce Plavz_OBCINA JESENICE\04-PZI\22_METEORNA KANALIZACIJA\GRAFIKA\680_KAN_PZI_PREGLEDNA 01.dwg

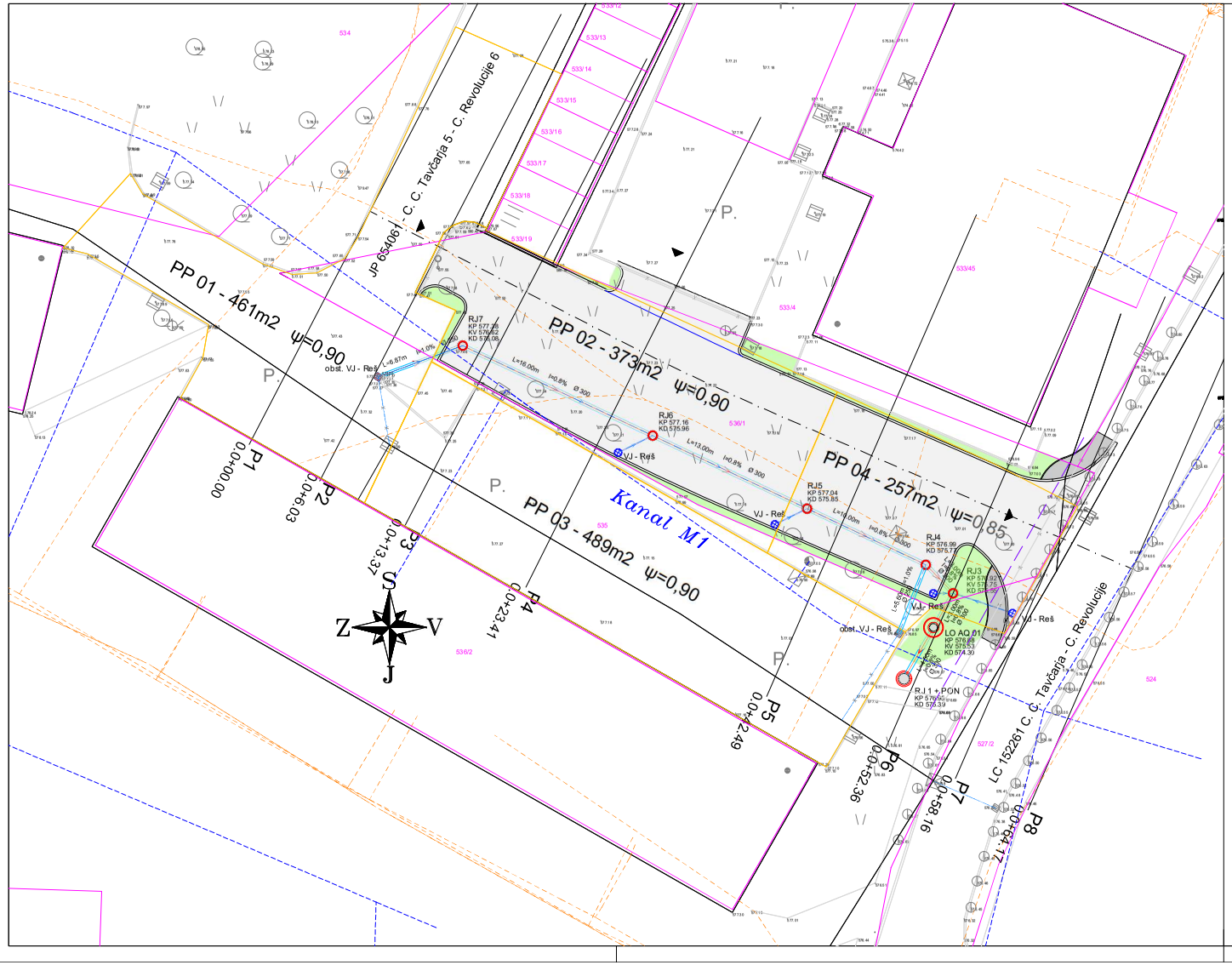

LEGENDA:

- MEJA ZEMLJIŠČA ZA GRADNJO
- NEUREJENA MEJA
- BET. ROBNIK 15/25 cm, 10 cm nad asfaltom
- ROB REZANJA OBST. ASFALTA
- PORUŠITEV OBST. ROBNIKOV
- REVIZIJSKI JAŠEK Z LTŽ POKROVOM
- VTOČNI JAŠEK S PESKOLOVOM IN LTŽ REŠETKO
- NOV ASFALT PARKIRIŠČE
- NOV ASFALT PLOČNIK
- OZELENITEV

sprememba	opis spremembe	datum	podpis

investitor
OBČINA JESENICE
Cesta železarjev 6
4270 Jesenice

vodilni projektant
PROVIA projektiranje . svetovanje . ekologija
IZS 28103
Kranjska cesta 24, 4202 Naklo

projektant načrta

cesta/lokacija:
Občina Jesenice

odsek/ objekt:
Ureditev parkirišča ob objektu Cesta Cirila Tavčarja 3b na Plavžu

pododsek/ del objekta:

vsebina/ naslov risbe:
2/2 NAČRT METEORNE KANALIZACIJE
SITUACIJA METEORNE KANALIZACIJE

	ime in priimek	id. številka
vodja projektiranja	M. Brezavšček, u.d.i.g.	G-1766
pooblaščeni strokovnjak	M. Brezavšček, u.d.i.g.	G-1766
sodelavec		

faza: PZI	merilo: 1:250
št. projekta: PR680	datum: februar 2024
št. načrta: PR680-KAN-PZI	št. lista: 02

št. odseka:	arh. št.:	faza/objekt:	šifra risbe:
		004.2261	G.121

prostor za črtno kodo:

Vse pravice pridržane. Projektna dokumentacija je last podjetja PROVIA d.o.o., ki je tudi nosilec avtorskih pravic.
Brez pisne odobritve podjetja PROVIA d.o.o. ni dovoljena uporaba ali razmnoževanje dokumentacije niti v delni niti v kakršni koli drugi obliki.

VZDOLŽNI PROFILI
M1:1000/100

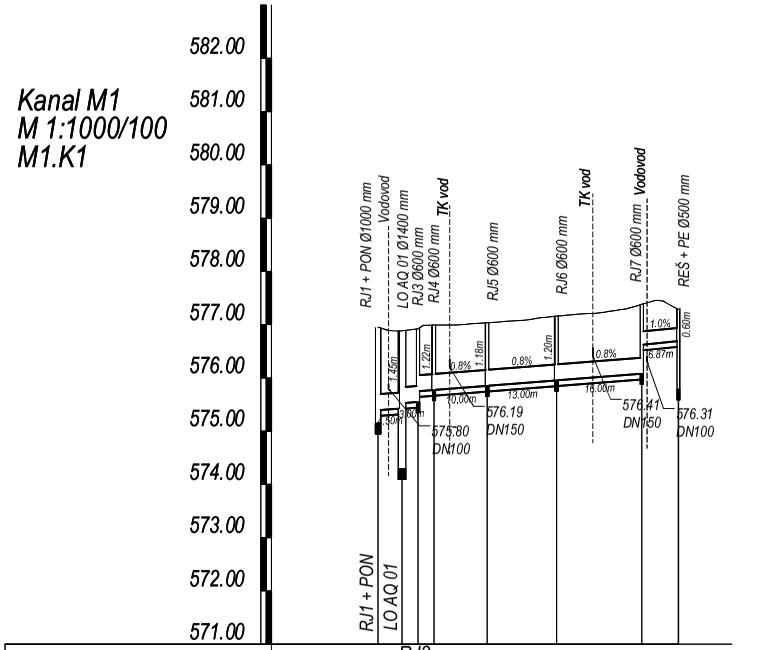

IME		RJ3	RJ4	RJ5	RJ6	RJ7	REŠ + PE
STACIONAZA	0.00	4.50	7.50	10.50	20.50	33.50	49.50	56.37
KOTA TERENA	576.95	576.88	576.92	576.99	577.04	577.16	577.38	577.29
KOTA IZTOKA, VTOKA	575.39	575.43	575.55	575.75	575.85	575.96	576.08	576.62 576.69
GLOBINA IZKOPA	1.67	1.56	1.48	1.28	1.29	1.31	1.41	0.87 0.71
PADEC		0.8	0.8	0.8			1.0	
DOLZINA		4.50	3.00	3.00	10.00	13.00	16.00	6.87
CEV PROFIL DOLZINA		PVC-KOEX SN8 DN315 , L=49.50 m					PVC-KOEX SN8 DN250 , L=6.87 m	

spremembe	opis spremembe	datum	podpis

investitor
OBČINA JESENICE
Cesta železarjev 6
4270 Jesenice

vodilni projektant
PROVIA
projektiranje . svetovanje . ekologija
IZS 2603 Kranjska ceste 24, 4202 Naklo

projektant načrta

cesta/lokacija:
Občina Jesenice

odsek/ objekt:
Ureditev parkirišča ob objektu Cesta Cirila Tavčarja 3b na Plavžu

pododsek/ del objekta:

vsebina/ naslov risbe:
2/2 NAČRT METEORNE KANALIZACIJE
VZDOLŽNI PROFIL KANAL M1

	ime in priimek	id. številka
vodja projektiranja	M. Brezavšček, u.d.i.g.	G-1766
pooblaščeni strokovnjak	M. Brezavšček, u.d.i.g.	G-1766
sodelavec		

faza:	merilo:
PZI	1:1000/100
št. projekta: PR680	datum: februar 2024
št. načrta: PR680-KAN-PZI	št. lista: 03

št. odseka:	arh. št.:	faza/objekt:	šifra risbe:
		004.2261	G.142

prostor za črtno kodo:

Vse pravice pridržane. Projektna dokumentacija je last podjeta PROVIA d.o.o., ki je tudi nosilec avtorskih pravic.
Brez pisne odobritve podjetja PROVIA d.o.o. ni dovoljena uporaba ali razmnoževanje dokumentacije niti v delni niti v kakršni koli drugi obliki.

LAST SAVED BY: SuzanaP
Print As PDF.pc3
PV_ZU_KAN_VP.ctb
11. 03. 2024 09:38:00
Z:\PROJEKTI 2023\PR680-Cc Parkirišče Plavz_OBČINA JESENICE\04_PZI\22_METEORNA KANALIZACIJA\GRAFIKA\680_KAN_PZI_VP 03.dwg

DETAJL VGRADNJE CEVOVODOV
M1:20

Vgradnja v območje vozišče konstrukcije - obbetoniranje cevi

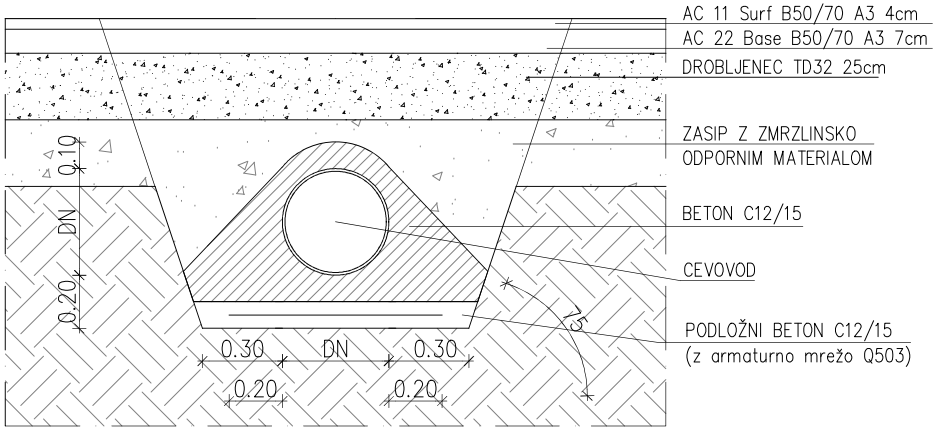

Vgradnja v območje neutrjenih površin

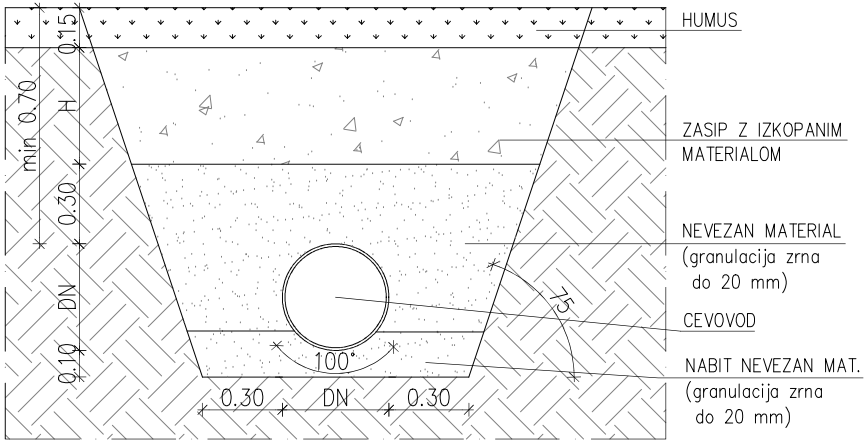

Opomba:
- Cevovode se vgradi skladno s smernicami za polaganje cevovodov.
- Dimenzije se prilagodijo situaciji odvodnje in vzdolžnim profilom meteornih kanalov.

spremeba	opis spremembe	datum	podpis

investitor
OBČINA JESENICE
Cesta železarjev 6
4270 Jesenice

vodilni projektant
PROVIA projektiranje . svetovanje . ekologija
IZS 2603 Kranjska ceste 24, 4202 Naklo

projektant načrta

cesta/lokacija:
Občina Jesenice

odsek/ objekt:
Ureditev parkirišča ob objektu Cesta Cirila Tavčarja 3b na Plavžu

pododsek/ del objekta:

vsebina/ naslov risbe:
2/2 NAČRT METEORNE KANALIZACIJE

DETAJL VGRADNJE CEVOVODOV

	ime in priimek	id. številka
vodja projektiranja	M. Brezavšček, u.d.i.g.	G-1766
pooblaščeni strokovnjak	M. Brezavšček, u.d.i.g.	G-1766
sodelavec		

faza: PZI	merilo: 1:20
št. projekta: PR680	datum: februar 2024
št. načrta: PR680-KAN-PZI	št. lista: 04

št. odseka:	arh. št.:	faza/objekt:	šifra risbe:	prostor za črtno kodo:
		004.2261	151.1	

Vse pravice pridržane. Projektna dokumentacija je last podjeta PROVIA d.o.o., ki je tudi nosilec avtorskih pravic.
Brez pisne odobritve podjetja PROVIA d.o.o. ni dovoljena uporaba ali razmnoževanje dokumentacije niti v delni niti v kakršni koli drugi obliki.

LAST SAVED BY: SuzanaP
Print As PDF.pc3
PV_CE_DETAJLI.ctb
15. 02. 2024 12:39:53
Z:\PROJEKTI 2023\PR680-CE Parkirišče Plavz_OBČINA JESENICE\04_PZI\22_METEORNA KANALIZACIJA\GRAFIKA\680_PZI_KAN_DET_Vgradnja_cevi 04.dwg

DETAJL CESTNEGA POŽIRALNIKA

Junij 2016

Požiralnik s peskolovom z LTŽ mrežo

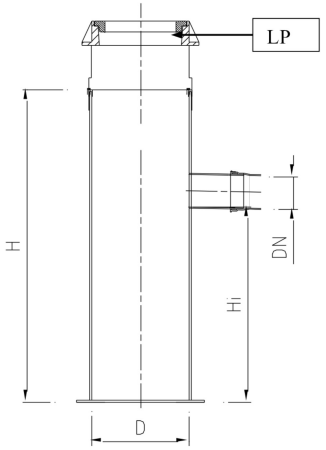

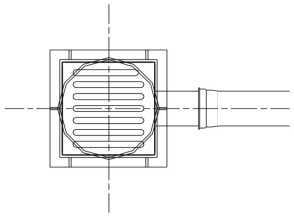

LEGENDA

P pokrov
LP litoželezna mreža

PESKOLOV, POŽIRALNIK

TEHNIČNI PODATKI

Premer jaška iz armiranega poliestra D:	400, 500 in 600 mm
Višina jaška H:	do 3 m
Višina iztoka Hi:	od 400 do 900 mm
Premer kanalskih cevi DN:	od 100 do 250 mm
Material kanalskih cevi:	PVC, GRP, PE in NL

AMT projekt

AMT projekt d.o.o
Petrina 11 SI- 1336 KOSTEL
Tel.: 08 200 75 57, e-mail: info@amtprojekt.si

:o do sprememb!

spremembe	opis spremembe	datum	podpis

investitor
OBČINA JESENICE
Cesta železarjev 6
4270 Jesenice

cesta/lokacija:
Občina Jesenice

vodilni projektant
PROVIA
projektiranje . svetovanje . ekologija
IZS 2603
Kranjska ceste 24, 4202 Naklo

odsek/ objekt:
Ureditev parkirišča ob objektu Cesta Cirila Tavčarja 3b na Plavžu

pododsek/ del objekta:

projektant načrta

vsebina/ naslov risbe:
2/2 NAČRT METEORNE KANALIZACIJE
DETAJL CESTNEGA POŽIRALNIKA

	ime in priimek	id. številka
vodja projektiranja	M. Brezavšček, u.d.i.g.	G-1766
pooblaščeni strokovnjak	M. Brezavšček, u.d.i.g.	G-1766
sodelavec		

faza: PZI	merilo: –
št. projekta: PR680	datum: februar 2024
št. načrta: PR680-KAN-PZI	št. lista: 05

št. odseka:	arh. št.:	faza/objekt:	šifra risbe:	prostor za črtno kodo:
		004.2261	151.2	

Vse pravice pridržane. Projektna dokumentacija je last podjetja PROVIA d.o.o., ki je tudi nosilec avtorskih pravic.
Brez pisne odobritve podjetja PROVIA d.o.o. ni dovoljena uporaba ali razmnoževanje dokumentacije niti v delni niti v kakršni koli drugi obliki.

LAST SAVED BY: SuzanaP
Print As PDF.pc3
PV_CE_DETAJL.I.ctb
26. 02. 2024 09:41:47
Z:\PROJEKTI 2023\PR680-CE Parkirišče Plavz_OBČINA JESENICE\04_PZI\22_METEORNA KANALIZACIJA\GRAFIKA\680_MKAN_PZI_DET_VTOČNI-JASEK_05.dwg

DETAJL PE REVIZIJSKEGA JAŠKA
M1:20

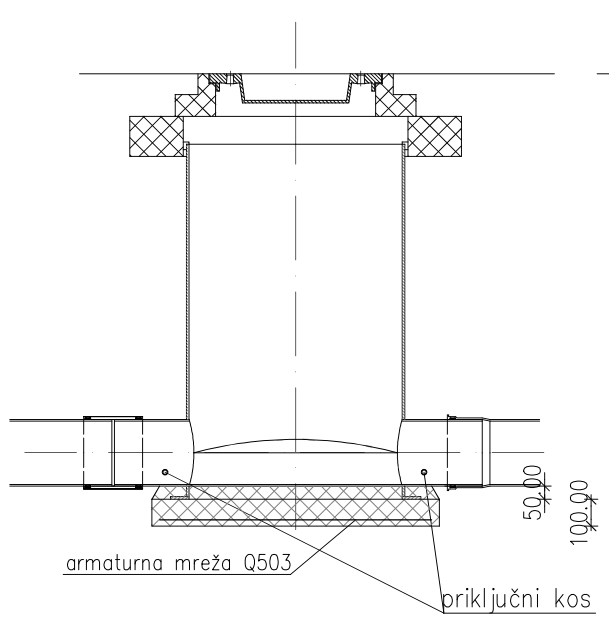

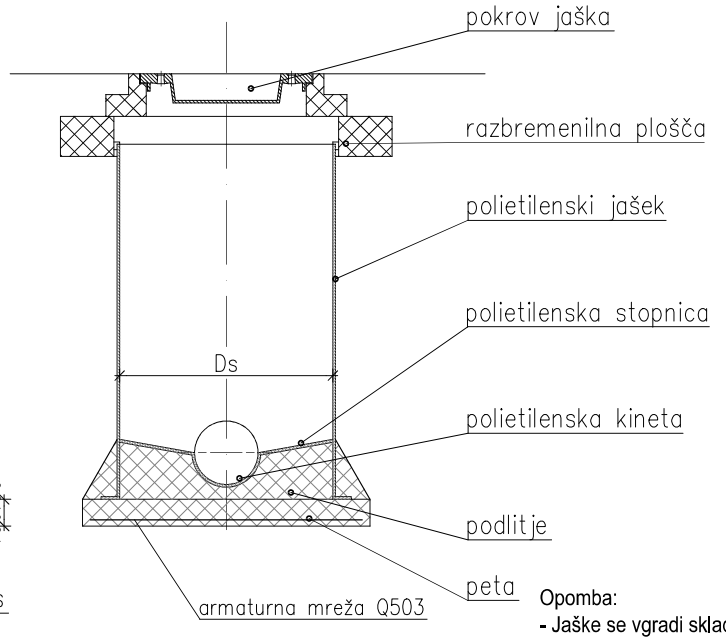

Opomba:
- Jaške se vgradi skladno z ostalimi grafičnimi prilogami načrta.
- Dimenzije se prilagodijo situaciji odvodnje in vzdolžnim profilom meteornih kanalov.

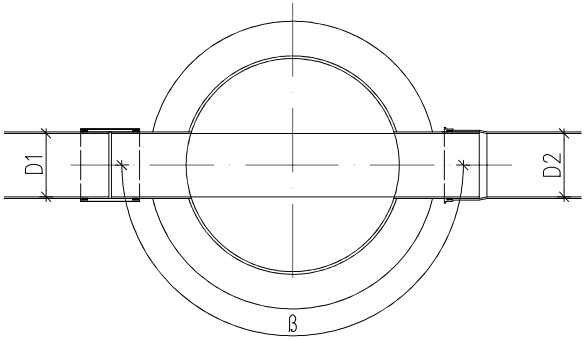

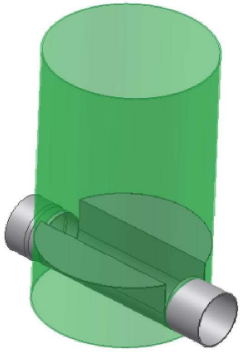

Tehnični podatki
- premeri jaškov Ds: 400, 600, 800, 1000, 1100 mm in več
- višina jaška do 5 m
- premeri kanalskih cevi D1, D2, D3: 100, 125, 150, 200, 250, 315, 400 in 500 mm
- koti med kanalskimi cevmi ß po projektu
- material kanalskih cevi: PVC, poliester, polietilen (PE), duktilna litina (NL)
- pokrov jaška je potrebno izvesti skladno z EN 124
- jašek, kineta in stopnica so izdelani iz polietilena
- podlitje C12/15 je potrebno izvesti pred montažo, tako da jašek obrnemo
- peta C12/15 naj bo 20 cm večja od premera jaška

sprememba	opis spremembe	datum	podpis

investitor
OBČINA JESENICE
Cesta železarjev 6
4270 Jesenice

vodilni projektant
PROVIA projektiranje . svetovanje . ekologija
IZS 2603 Kranjska ceste 24, 4202 Naklo

projektant načrta

cesta/lokacija:
Občina Jesenice

odsek/ objekt:
Ureditev parkirišča ob objektu Cesta Cirila Tavčarja 3b na Plavžu

pododsek/ del objekta:

vsebina/ naslov risbe:
2/2 NAČRT METEORNE KANALIZACIJE
DETAJL PE REVIZIJSKEGA JAŠKA

	ime in priimek	id. številka
vodja projektiranja	M. Brezavšček, u.d.i.g.	G-1766
pooblaščeni strokovnjak	M. Brezavšček, u.d.i.g.	G-1766
sodelavec		

faza: PZI	merilo: 1:20
št. projekta: PR680	datum: februar 2024
št. načrta: PR680-KAN-PZI	št. lista: 06

št. odseka:	arh. št.:	faza/objekt: 004.2261	šifra risbe: 151.3

prostor za črtno kodo:

Vse pravice pridržane. Projektna dokumentacija je last podjeta PROVIA d.o.o., ki je tudi nosilec avtorskih pravic.
Brez pisne odobritve podjetja PROVIA d.o.o. ni dovoljena uporaba ali razmnoževanje dokumentacije niti v delni niti v kakršni koli drugi obliki.

LAST SAVED BY: SuzanaP
Print As PDF.pc3
PV_CE_DETAJLI.ctb
15. 02. 2024 12:40:55
Z:\PROJEKTI 2023\PR680-CE Parkirišče Plavz_OBČINA JESENICE\04_PZI\22_METEORNA KANALIZACIJA\GRAFIKA\680_KAN_PZI_DET_PE_RJ_06.dwg

tehnični list/ 603BL-17

ARTIKEL 603 B.L.

KANALSKI POKROV IN OKVIR "BREZ LUKENJ": SAMOSTOJEČ POKROV V NAGIBU 125° - Z VAROVALOM PROTI ZAPIRANJU, ENOJNI ZAKLEP, Φ600 mm – C 250
tehnične specifikacije za dobavo in montažo kanalskih pokrovov

VGRADNJA	STRANSKI PASOVI CEST
RAZRED	C
NOSILNOST	250 kN
ARTIKEL	603 BL
TEŽA	45,5 KG
STANDARD	SIST EN **124-2**:2015
CERTIFIKATI	ZAG (SLO), ZIK (HR)

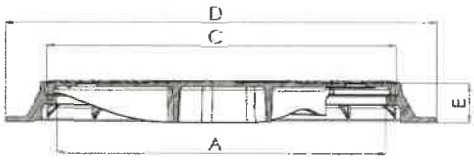

Samostoječ pokrov v nagibu 125° - z varovalom proti zapiranju

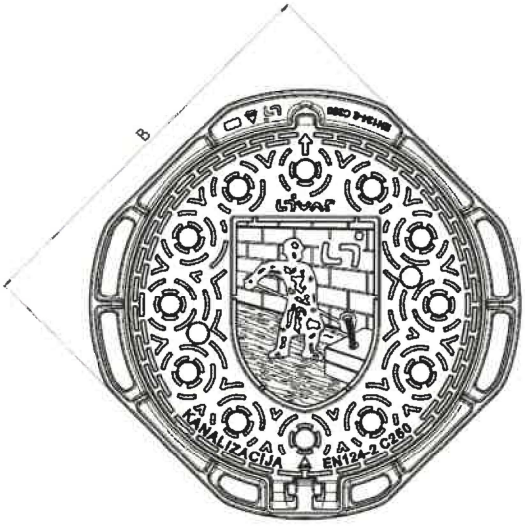

DIMENZIJA	mm
A	600
B	725
C	640
D	785
E	70

NAMEN UPORABE IN PODROČJE VGRADNJE:

LTŽ **OKROGLI KANALSKI POKROV IN OKVIR** - C 250 kN, ≥ 49 kg, dimenzij Φ600 mm – nodularna (duktilna) litina EN GJS 500-7, v skladu s SIST **EN 124-2**:2015, za **mesto vgradnje**: bankine, pločniki, stranski pasovi cest, parkirišča za tovorna, z enojnim zaklepom, samostoječ pokrov v nagibu 125° - z varovalom proti zapiranju, OPCIJA dobava v kompletu z betonskim vencem (Ø1000 ali Ø1200) marke C 30/37 z nosilnostjo do 900 kN, **z napisom**: KANALIZACIJA ali brez napisa/ opcija z vašim GRBOM*; npr. **LIVAR** Ivančna Gorica, tip **603 B.L.**

Ivančna Gorica, 14.09.2017

Livar d.d

LIVAR, Proizvodnja in obdelava ulitkov, d.d.
Ljubljanska cesta 43, SI-1295 IVANČNA GORICA, T: +386 (01) 786 99 00, www.livar.si

Transakcijski račun pri Unicredit 29000-0055242036 Družba je registrirana pri okrožnem sodišču v Ljubljani, št. vložka 1/13026/00, osnovni kapital 6.069.276,00 EUR, mat. št 5504813, davčna št. 58984771.
Predsednik upravnega odbora: Vojko Rovere.

ISO 9001 BUREAU VERITAS Certification
ISO 14001 BUREAU VERITAS Certification

ARTIKEL 604 A – Z VIJAKOM

Z VIJAKOM - **DODATNO VAROVANJE PROTI ROPOTU*** (KOLESNICE, GOST PROMET, KRIŽIŠČA, ULICE)
PROTIHRUPNI VLOŽEK - ODPORNA EPDM GUMA (tem. obm. -30 do 110°C), TESNJENJE – OVIRA ZA VODO IN MULJ
Tehnične specifikacije za dobavo in montažo LTŽ pokrova z okvirjem

Pokrov z vijakom 604 A, je primeren za jaške, ki so vgrajeni na mesta kolesnic in za površine z gostim prometom (trajnost protihrupnega vložka)
jamstvo pri vgradnji skupaj z AB vencem vgrajenim na razbremenilni obroč!
DETAJL1_VGRADNJA-LTŽ.pdf

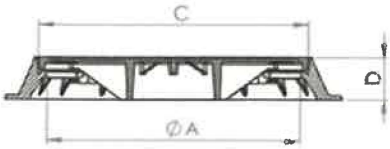

Samostoječ pokrov v nagibu 125°, z varovalom proti zaprtju pri 90°

VGRADNJA	VOZIŠČE *gost promet, ulice kolesnice, križišča..*
RAZRED	D
NOSILNOST	400 kN
ARTIKEL	604 A
TEŽA	52 KG
STANDARD	SIST EN **124-2**:2015
CERTIFIKATI	ZAG (SLO), ZIK (HR)

DIMENZIJA	mm
A	Φ600
B	800
C	640
D	100

POKROV IN OKVIR, LIVAR ART.604 A Z VIJAKOM – OBREMENJENA VOZIŠČA, TESNJENJE– OVIRA ZA VODO IN MULJ

LTŽ POKROV IN OKVIR Z VIJAKOM **ART.604 A** (brez vent. odprtin). Nova generacija pokrova je dimenzionirana po novem evropskem standardu SIST EN 124-2:2015. **Vijačen pokrov je še posebej primeren za vgradnjo v obremenjena vozišča, kot so mesta kolesnic, križišč in ulic, z namenom da se prepreči morebitne poškodbe protihrupnega vložka.** Vijak, varovan s čepom iz umetne mase, zagotavlja kvalitetnejše naleganje pokrova na protihrupni vložek iz EPDM gume in s tem trajnost sistema dušenja udarnega zvoka. EPDM guma ima temp. območje od -30°C do 110°C. Guma je vgrajena v namenski utor, kar onemogoča njeno izrivanje iz ležišča. Zamenjava je enostavna - prednost pred integriranimi PUR tesnili, ki jih praktično ni moč zamenjati. OSTALE PREDNOSTI: TESNJENJE - kot ovira za vodo in mulj, vijak skupaj z dvojnim zaklepom OTEŽUJE ODPIRANJE POKROVA nepooblaščenim osebam, proti zdrsna površina, ergonomsko oblikovana konstrukcija za vgradnjo in vzdrževanje - samostoječ pokrov v nagibu 120° z varovalom proti zaprtju pri nagibu 90°; opcija z vašim grbom po naročilu; opcija z betonskim vencem fi1000 in 1200.

NAMEN UPORABE IN PODROČJE VGRADNJE:

LTŽ OKROGLI KANALSKI POKROV IN OKVIR – Z VIJAKOM, D 400 kN, ≥ 52 kg, dimenzij Φ600 mm – nodularna (duktilna) litina EN GJS 500-7, **v skladu s SIST EN 124-2:2015**, s protihrupnim vložkom iz **EPDM** gume (temp. obm. -30 do 110°C), tesnjenje – ovira za vodo in mulj, z dvojnim simetričnim zaklepom, samostoječ pokrov v nagibu 125° - z varovalom proti zaprtju pri 90°, Z VIJAKOM – za vgradnjo v kolesnice in za površine s povečanim prometom, za mesto vgradnje: VOZIŠČE in drugod, OPCIJA dobava v kompletu z betonskim vencem (Ø1000 ali Ø1200), z napisom: KANALIZACIJA, opcija z vašim GRBOM*; npr. LIVAR art. 604 A

Ivančna Gorica, 19.03.2018

Livar d.d.

LIVAR Proizvodnja in obdelava ulitkov, d.d.
Ljubljanska cesta 43, SI-1295 IVANČNA GORICA, T: +386 (01) 786 99 00, www.livar.si

Transakcijski račun pri Unicredit 29000-0055242036 Družba je registrirana pri okrožnem sodišču v Ljubljani, št. vložka 1/13026/00, osnovni kapital 6.069.276,00 EUR, mat. št. 5504813, davčna št. 58984771.
Predsednik upravnega odbora: Vojko Rovere.

ISO 9001 BUREAU VERITAS Certification
ISO 14001 BUREAU VERITAS Certification

tehnični list/ 702B-17

ARTIKEL 702B

KANALSKA REŠETKA IN OKVIR - VBOČENA, Z ZAKLEPOM, 400x400, D400

tehnične specifikacije za dobavo in montažo kanalskih pokrovov

VGRADNJA	VOZIŠČE
RAZRED	D
NOSILNOST	400 kN
ARTIKEL	702B
TEŽA	35 KG
STANDARD	SIST EN **124-2**:2015
CERTIFIKATI	ZAG (SLO), ZIK (HR)

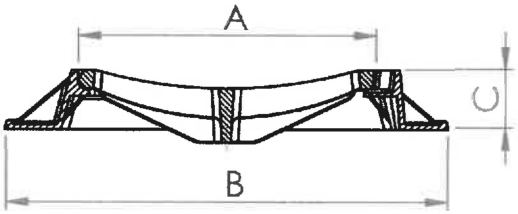

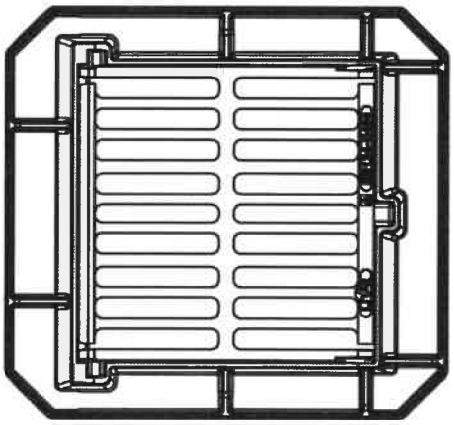

DIMENZIJA	mm
A	400
B	600x560
C	80

NAMEN UPORABE IN PODROČJE VGRADNJE:

LTŽ **KANALSKA REŠETKA IN OKVIR, KVADRATNA 400 x 400 - VBOČENA**, D 400 kN, ≥ 35 kg, **dimenzij 400 x 400 mm** – nodularna (duktilna) litina EN GJS 500-7, **v skladu s SIST EN 124-2:2015**, z zaklepom, za **mesto vgradnje**: VOZIŠČE; npr. **LIVAR** Ivančna Gorica, tip **702 B**

Ivančna Gorica, 08.03.2017

Livar d.d.

LIVAR, Proizvodnja in obdelava ulitkov, d.d.
Ljubljanska cesta 43, SI-1295 IVANČNA GORICA. T: +386 (01) 786 99 00. www.livar.si

Transakcijski račun pri Unicredit 29000-0055242036 Družba je registrirana pri okrožnem sodišču v Ljubljani, št. vložka 1/13026/00, osnovni kapital 6.069.276,00 EUR, mat. št. 5504813, davčna št. 58984771.
Predsednik upravnega odbora: Vojko Rovere.

DETAJL 2

PRIMER TESNJENJA JAŠKA IN LTŽ POKROVA Z OKVIRJEM** - **LIVAR d.d.** Ivančna Gorica
SKUPAJ Z AB VENCEM IN AB RAZBREMENILNIM OBROČEM C30/37

LTŽ okrogli pokrov in okvir, LIVAR d.d. Ivančna Gorica
***art. 607**, SIST EN 124-2:2015, vodotesen pokrov (**certifikat 1 bar**), 3x vijačen*

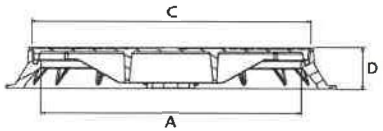

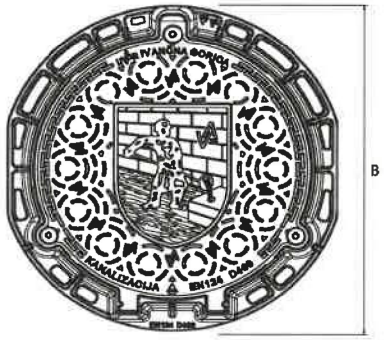

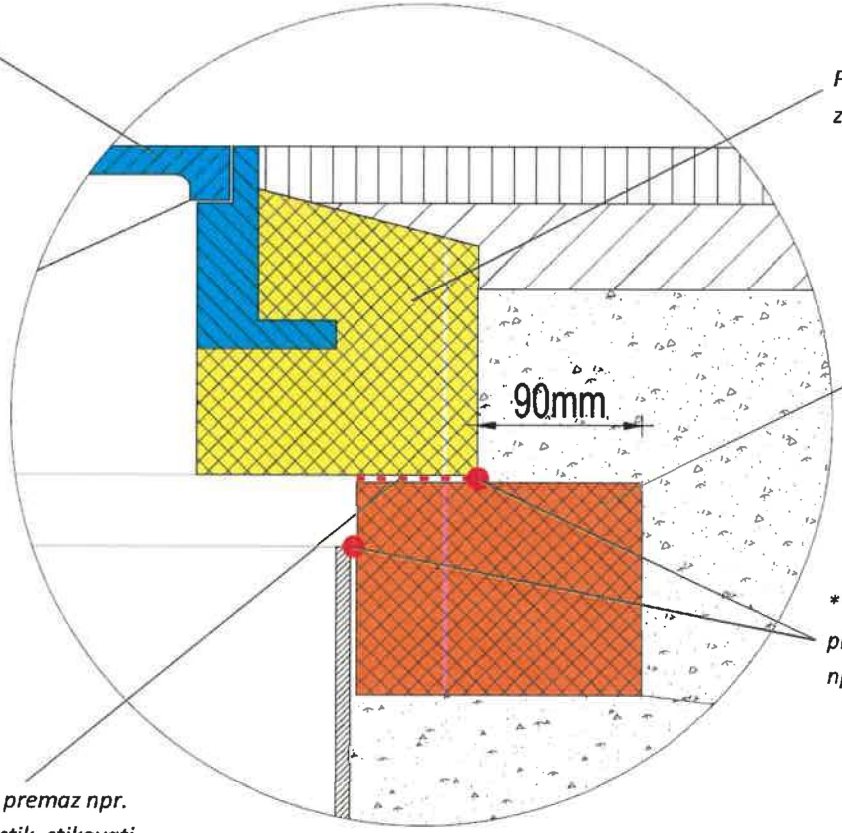

Prefabriciran AB VENEC - C30/37
z LTŽ Livar d.d. Φ1000 in Φ1200 mm

Prefabriciran AB RAZBREMENILNI OBROČ
C30/37, Livar d.d. Φ 1040/1400 mm

***Trajno elastični kit, nanos pred stikovanjem plošč, med steno jaška in razbremenilno ploščo, npr. TKK - TEKAFLEX PU 40*

***Vodotesni elastični premaz npr. KEMA - Hidrostop Elastik, stikovati na svež spoj*

*** Aplikativne rešitve so informativnega značaja, za pravilno načrtovanje in vgradnjo, se predhodno posvetujte s strokovnjaki!*

LIVAR, Proizvodnja in obdelava ulitkov, d.d.
Ljubljanska cesta 43, SI-1295 IVANČNA GORICA, T: +386 (01) 786 99 00, www.livar.si

Transakcijski račun pri Unicredit 29000-0055242036 Družba je registrirana pri okrožnem sodišču v Ljubljani, št. vložka 1/13026/00, osnovni kapital 6.069.276,00 EUR, mat. št. 5504813, davčna št. 58984771.
Predsednik upravnega odbora: Vojko Rovere.

DETAJL 1

PREDLOG VGRADNJE JAŠKA, **LTŽ POKROV IN OKVIR** - SIST EN 124-2:2015 **LIVAR** d.d. Ivančna Gorica

SKUPAJ Z AB VENCEM IN AB RAZBREMENILNIM OBROČEM

Opcija vijaka na artiklu 604 (Φ600/ D400)
LTŽ na mestu koloteka

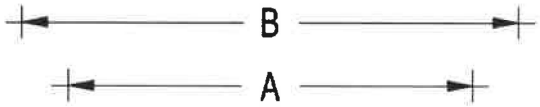

JAŠEK:	A (mm) AB venec	B (mm) AB razb. obroč
DN800	Φ1000	840/ 1200
DN1000	Φ1200	1040/ 1400

**AB venci in obroči, dobava LIVAR d.d. - skupaj z LTŽ*

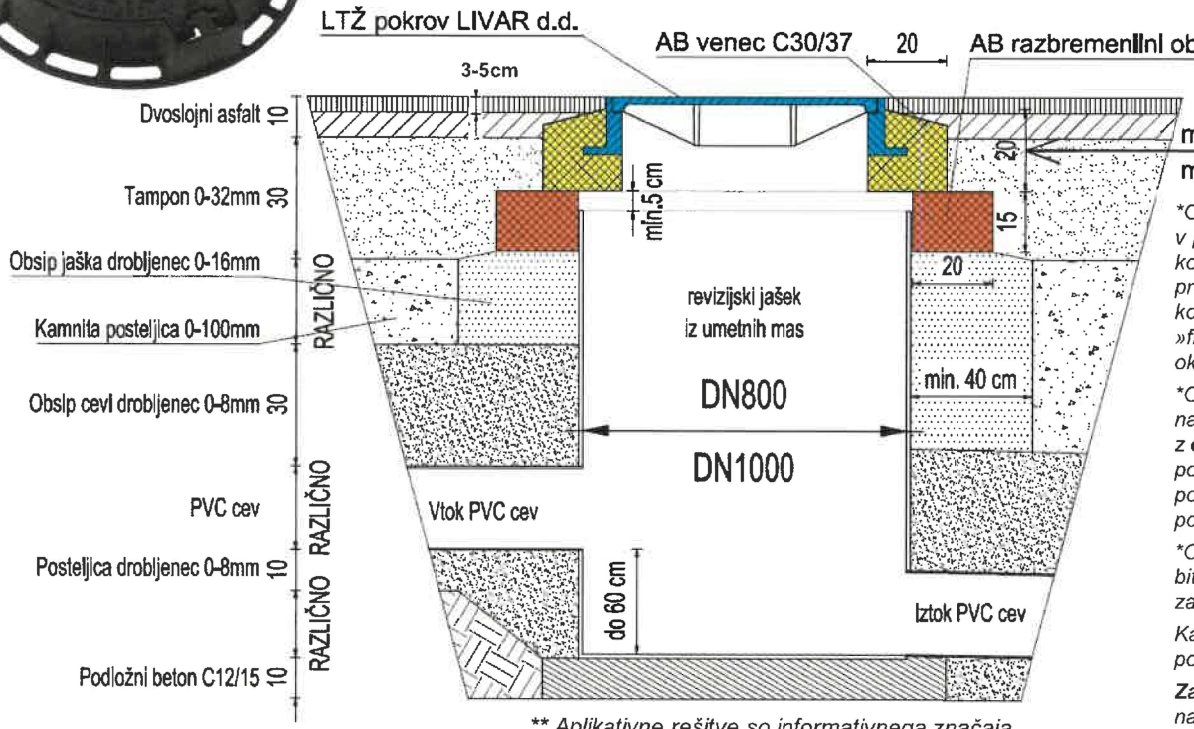

*** Aplikativne rešitve so informativnega značaja za pravilno načrtovanje in vgradnjo, se predhodno posvetujte s strokovnjaki!*

**OPOZORILO, Direkcija Republike Slovenije za infrastrukturo DRSI v projektnih nalogah, ne dovoli vgradnje jaška na mesto koloteka – kolesnic (deformacija sistema jaška in okolice, uničenje protihrupnega vložka - ropot pokrova LTŽ ipd..) oz. dovoli izjemo, v kolikor se sistem jaška in LTŽ pokrova vgrajuje skupaj s »fleksibilnimi ploščami«, ki prenašajo dinamično obremenitev na okolico jaška!!*

OPOMBA 1, LTŽ POKROV IN OKVIR – **SIST EN 124-2:2015, se na mestu koloteka in močno obremenjenih mestih priporoča vgraditi z **opcijo vijačenja pokrova** (npr. artikel **604** oz. 605), pri tem znatno podaljšamo funkcijo protihrupnega vložka in funkcijo samega pokrova, pozorni smo tudi na **smer vgradnje pokrova** – puščica na pokrovu mora biti obvezno v smeri povoznosti koloteka..*

OPOMBA 2: Polnilna širina stranskega (bočnega) dela jaška mora biti pri jaških DN 800 in DN 1000, **najmanj 40 cm. V skladu z zahtevami DIN EN 1610.*

Kadar se jaški vgrajujejo v predele kjer je prisotna podtalnica, je potrebna minimalna polnilna širina 50 cm.

***Zasipni oz. polnilni material** je potrebno skrbno in izmenoma nanašati **po plasteh debeline 20–40 cm** ter ga nato utrditi s pomočjo srednje težkega vibracijskega nabijalnika (s težo cca. 50 kg). Glej: ATV A-139 oz. v tabeli 6 v predpisih DIN EN 1046.*

V skladu z zahtevami ATV-A 139, je potrebno zagotoviti minimalno stopnjo zgoščenosti (utrditve) DPr = 95 %. V cestnih podvozih (priprava temeljnih tal) je potrebno v planumu temeljnih tal zagotoviti deformacijski modul EV2, najmanj 100 MN/m2, v skladu z ZTVE-StB 94.

LIVAR, Proizvodnja in obdelava ulitkov, d.d.
Ljubljanska cesta 43, SI-1295 IVANČNA GORICA, T: +386 (01) 786 99 00, www.livar.si

Transakcijski račun pri Unicredit 29000-0055242036 Družba je registrirana pri okrožnem sodišču v Ljubljani, št. vložka 1/13026/00, osnovni kapital 6.059.276,00 EUR, mat. št. 5504813, davčna št. 58984771.
Predsednik upravnega odbora: Voiko Rovere.

AB RAZBREMENILNI OBROČ C30/37

PREFABRICIRAN AB RAZBREMENILNI OBROČ - LIVAR d.d.

tehnične specifikacije za dobavo in montažo AB obročev

AB razbremenilni obroč C30/37 LIVAR d.d.

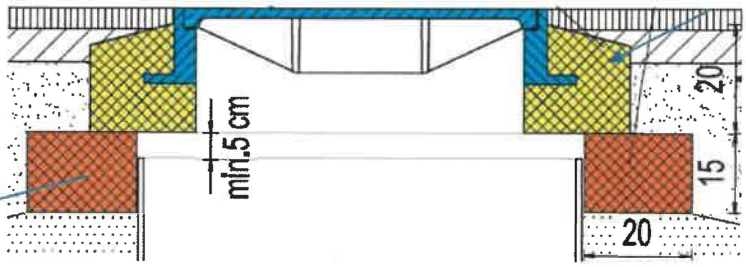

AB RAZBREMENILNI OBROČ *Livar d.d.*	**1040/ 1400** mm
VIŠINA	15 cm
ŠIRINA	20 cm
TEŽA	240 kg
TEŽA PALETE	985 kg
ZA JAŠKE	DN1000 ali DN800
ZA AB VENEC *Livar d.d.*	Φ1200 mm

**možna odstopanja v teži, glej *Detajl1 - PREDLOG VGRADNJE ZA LTŽ POKROV IN OKVIR*

Ivančna Gorica, 16.05.2017

Livar d.d. Ivančna Gorica

LIVAR, Proizvodnja in obdelava ulitkov, d.d.
Ljubljanska cesta 43, SI-1295 IVANČNA GORICA, T: +386 (01) 786 99 00, www.livar.si

Transakcijski račun pri Unicredit 29000-0055242036 Družba je registrirana pri okrožnem sodišču v Ljubljani, št. vložka 1/13076/00, osnovni kapital 6.069.276,00 EUR, mat. št 5504813, davčna št. 58984771.
Predsednik upravnega odbora: Vojko Rovere.

AB VENEC, KONUSNE OBLIKE Z NAKLONOM 8°

PRIMER POSTAVITVE ARMATURE (Φ 8mm) V AB VENCU Z MARKO C30/37

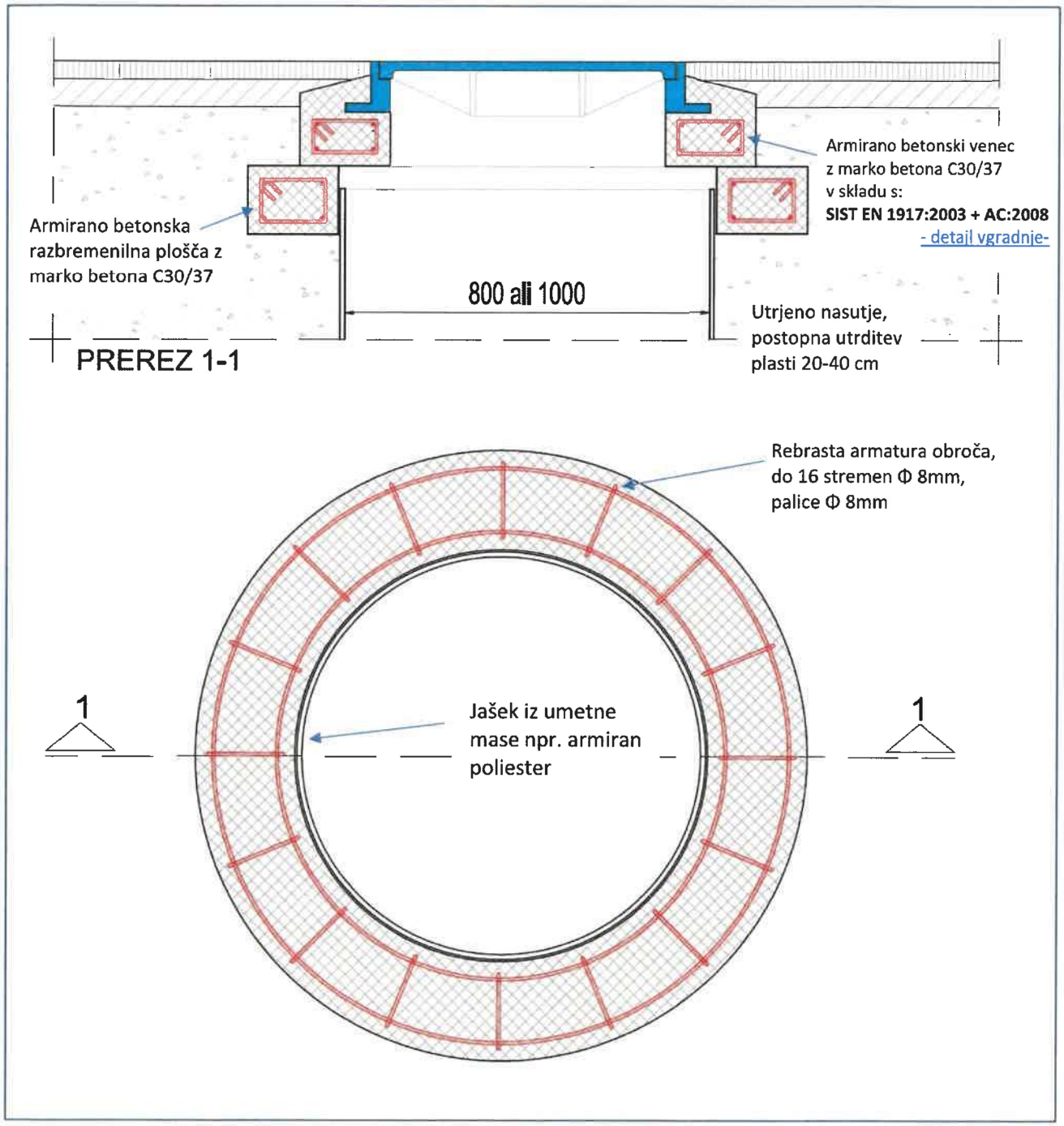

Ivančna Gorica, 22.01.2019

LIVAR, Proizvodnja in obdelava ulitkov, d.d.
Ljubljanska cesta 43, SI 1295 IVANČNA GORICA, T: +386 (01) 786 99 00, www.livar.si

Transakcijski račun pri Unicredit 29000-0055242036 Družba je registrirana pri okrožnem sodišču v Ljubljani.
Št. vložka 1/13026/00, osnovni kapital 6.069.276,00 EUR. mat. št. 5504813. davčna št 58984771.
Predsednik upravnega odbora: Vojko Rovere.

ISO 9001 BUREAU VERITAS Certification
ISO 14001 BUREAU VERITAS Certification

TEHNIČNI PODATKI:

PREFABRICIRAN AB VENEC Z LTŽ LIVAR, Φ1000 do Φ1550 mm

tehnične specifikacije za dobavo in montažo AB vencev

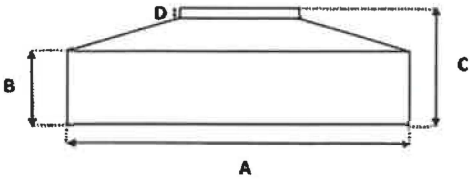

NAZIV:	KODA:	**LTŽ ARTIKEL:**	LTŽ POKROV	RAZRED kN	**AB VENEC** A (mm)	B (mm)	C (mm)	D (mm)	TEŽA/ KOS (kg)*	KOS/ PALETO
Varianta V1	1006507460	603/ BL	Φ600	C 250	**AB FI 1200**	120	210	35	296 + 28	4
Varianta V1.1	1006507468	603/ BL	Φ600	C 250	**AB FI 1000**	140	210	35	188 + 28	4
Varianta V2	1006507461	604/605	Φ600	D 400	**AB FI 1200**	120	215	40	296 + 32	4
Varianta V2.1	1006507462	604/605	Φ600	D 400	**AB FI 1000**	140	215	40	188 + 32	4
Varianta V2.2	1006507472	604/605	Φ600	D 400	**AB FI 1550**	135	230	40	650 + 32	3
Varianta V3	1006507463	600/601/611/703	Φ600	B 125	**AB FI 1200**	80	150	18	217 + 30	5
Varianta V3.1	1006507469	600/601	Φ600	B 125	**AB FI 1000**	105	150	18	145 + 30	5
Varianta V7	1006507467	600/601	Φ600	B 125	**AB FI 1450**	100	130	0	410 + 30	3
Varianta V4	1006507464	504/707/802A/804	600x600	D 400	**AB FI 1200**	120	200	30-50	272 + 42	4
Varianta V5	1006507465	606	Φ600	D 400	**AB FI 1200**	122	210	35	296 + 64	4
Varianta V6	1006507466	607	Φ600	D 400	**AB FI 1200**	120	210	35	295 + 31	4
Varianta V8	1006507470	*RAZBREMENILNI OBROČ 1040/ 1400 za AB VENEC FI 1200*				/	150	/	310	3
Varianta V9	1006507473	702B - REŠETKA	400 x 400	D 400	**AB 770 x 770**	130	180	50	115 + 35	5

*Možna odstopanja v teži do 2%
*Teža velja za AB venec skupaj z LTŽ okvirjem + pokrov

NAMEN UPORABE IN PODROČJE VGRADNJE:

Armirano betonski venci s konusno obliko z naklonom* 8,7°, so namenjeni premoščanju obremenitev na utrjeno okolico jaška kanalskih vodov. Prefabricirana izdelava AB venca omogoča njegovo trajnost (zmrzlinska odpornost, optimalna postavitev armature in kompaktnost) in predvsem kontrolirano kakovost ter hitro vgradnjo. Skupaj s kvalitetno vgradnjo v sistemu jaška, pomaga preprečevati pojave posedanj in razpok asfalta. AB venec zagotavlja trajnost konstrukcije LTŽ pokrova in okvirja ter s tem protihrupnega vložka, kar je še posebej pomembno na mestih urbanih površin. *Naklona pri vbetonirani rešetki ni, kot tudi pri AB vencih dimenzij fi 1450 in 1550, kjer je naklon minimalen.

OSTALE TEHNIČNE KARAKTERISTIKE IN VGRADNJA:

- Armirano betonski venec jaška z marko betona C30/37
- Kakovostna izdelava AB venca v kalupu, vibriran beton
- Konusna oblika za kvalitetno vgradnjo asfalta (optimalno naleganje in oprijem)
- Optimalen raznos dinamičnih obremenitev
- Rebrasta armatura - stremena Φ 8mm, palice Φ 8mm
- Opravljene meritve nosilnosti AB venca do porušitve - 700kN (FGG)
- Primer vgradnje: *Detajl vgradnje AB venca z LTŽ*
- Primer tesnjenja: *Detajl tesnjenja jaška*
- **Pred vgradnjo asfalta na AB venec se priporoča nanos namenske bitumenske emulzije**
- Pred vgradnjo se priporoča posvet z odgovornim projektantom

Ivančna Gorica, 22.01.2019

Livar d.d. 2/2

LAST SAVED BY: SuzanaP
Print As PDF.pc3
PV_CE_DETAJLI.ctb
15. 02. 2024 12:47:18
Z:\PROJEKTI 2023\PR680-CE Parkirisce Plavz_OBCINA JESENICE\04_PZI\22_METEORNA KANALIZACIJA\GRAFIKA\680_MKAN_PZI_DET_L0 07.dwg

Junij 2016

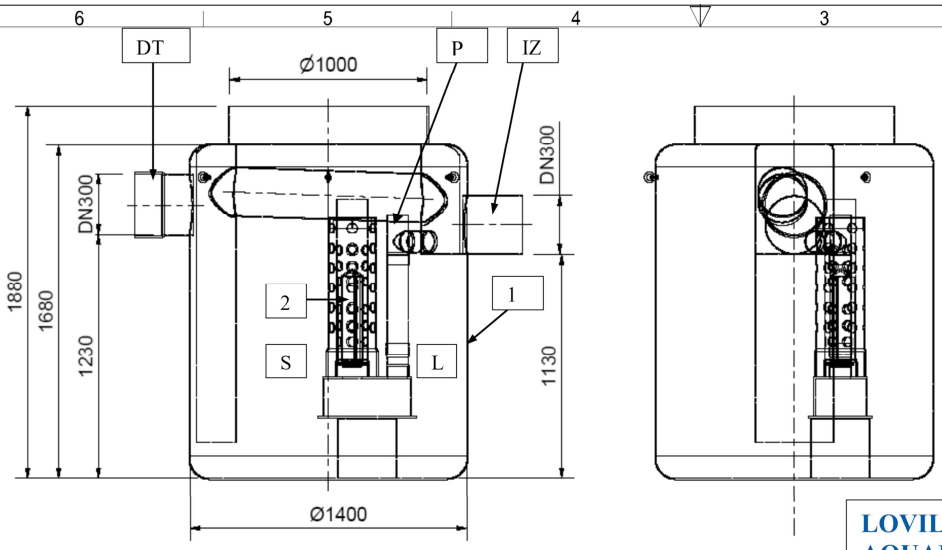

LEGENDA

DT dotok
IZ iztok
L lovilec olj
S usedalnik mulja
P jašek za jemanje vzorcev
1 posoda iz armiranega poliestra
2 koalascentni filter
3 by- pass

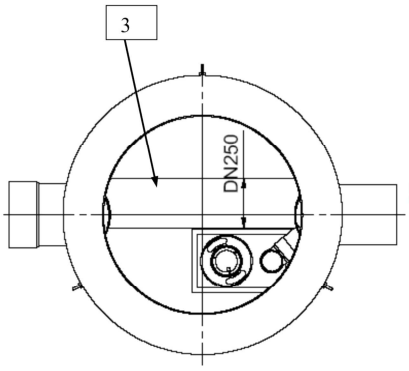

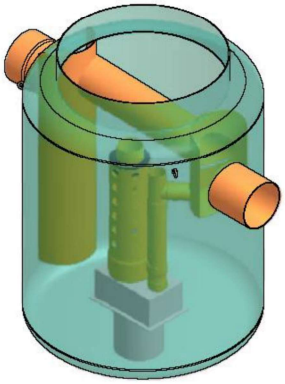

LOVILEC OLJ Z RAZBREMENILNIKOM AQUAREG S 40 bp 8 S- I- P (Z AVTOMATSKO ZAPORO)

TEHNIČNI PODATKI

Lovilec olj je skladen s:	SIST EN 858
Razred separatorja olj S - I:	(5 mg/lit)
Nazivna velikost:	40 lit/s
Pretok skozi lovilec olj:	8 lit/s
Max. količina izločenega olja:	307 lit
Prostornina usedalnika:	800 lit
Prostornina lovilca olj:	1000 lit
Skupni volumen posode:	2100 lit
Teža posode z vgrajeno opremo:	220 kg

Opomba: slika je informativna in si pridržujemo pravico do sprememb!

AMT projekt

AMT projekt d.o.o
Petrina 11 SI- 1336 KOSTEL
Tel.: 08 200 75 57, e-mail: info@amtprojekt.si

spremenba	opis spremembe	datum	podpis

investitor: OBČINA JESENICE, Cesta železarjev 6, 4270 Jesenice

vodilni projektant: PROVIA, projektiranje . svetovanje . ekologija, IZS GRADB, Kranjska ceste 24, 4202 Naklo

projektant načrta

vodja projektiranja	ime in priimek	id. številka
	M. Brezavšček, u.d.i.g.	G-1766
pooblaščeni strokovnjak	M. Brezavšček, u.d.i.g.	G-1766
sodelovec		

cesta/lokacija: Občina Jesenice

objekt/ objekt: Ureditev parkirišča ob objektu Cesta Cirila Tavčarja 3b na Plavžu

podobsek/ del objekta:

vsebina/ naslov risbe: 2/2 NAČRT METEORNE KANALIZACIJE, DETAJL LOVILCA OLJ

faza:	PZI	merilo:	–
št. projekta:	PR680	datum:	februar 2024
št. načrta:	PR680-KAN-PZI	št. lista:	07

prostor za črno kodo:

št. odseka:	arh. št.:	faza/objekt:	šifra risbe:
		004.2261	151.4

Vse pravice pridržane. Projektna dokumentacija je last podjetja PROVIA d.o.o., ki je tudi nosilec avtorskih pravic. Brez pisne odobritve podjetja PROVIA d.o.o. ni dovoljena uporaba ali razmnoževanje dokumentacije niti v delni niti v kakšni koli drugi obliki.

DETAJL LOVILCA OLJ

Navodila za transport in montažo posod iz armiranega poliestra

1. Transport posod iz armiranega poliestra

Med transportom mora posoda iz armiranega poliestra ležati na ustreznem podložnem lesu in biti pritrjena na transportno sredstvo s poliesterskimi, najlon ali z drugimi nekovinskimi pasovi. Pasovi ne smejo biti preveč zategnjeni, ker lahko povzročijo deformacije posode. Pri transportu je potrebno še posebej paziti, da posoda ne leži na ostrih robovih, ki bi jo lahko poškodovali.

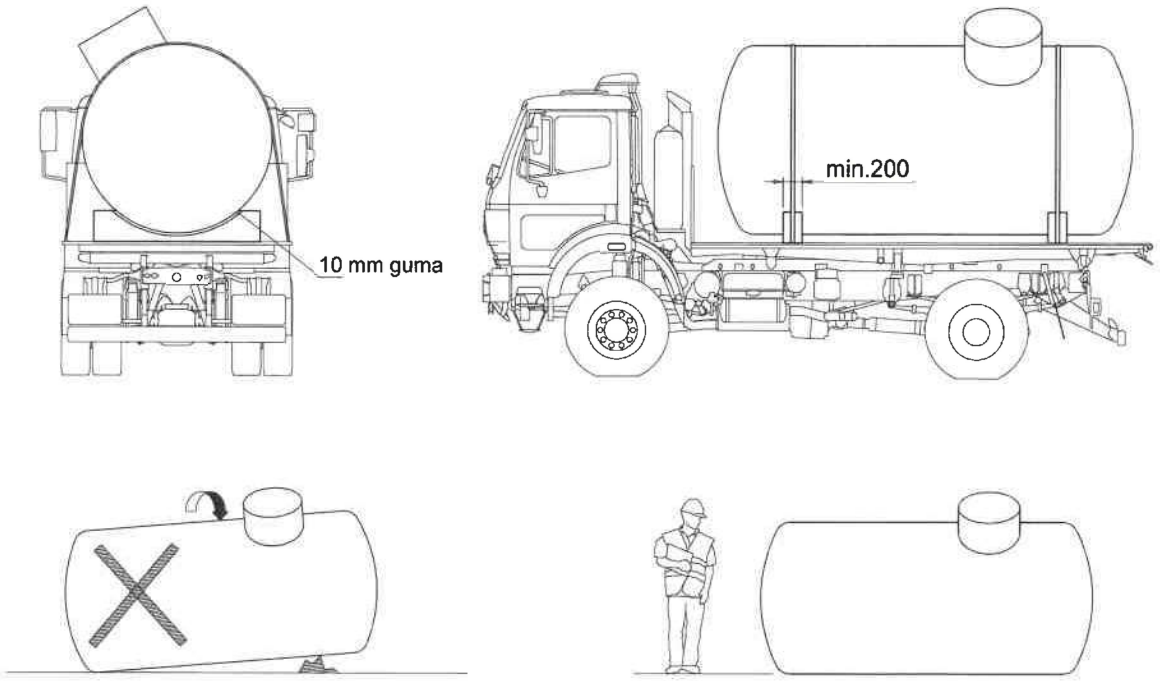

Slika 1: Postavitev posode med transportom in vizuelni pregled po dostavi

2. Razkladanje

Za dviganje in prenašanje posode je potrebno uporabljati dvižna ušesa, ki so izdelana na posodi ali poliestrske oziroma najlon dvižne trakove. Oba načina prenašanja sta prikazana na sliki 2.

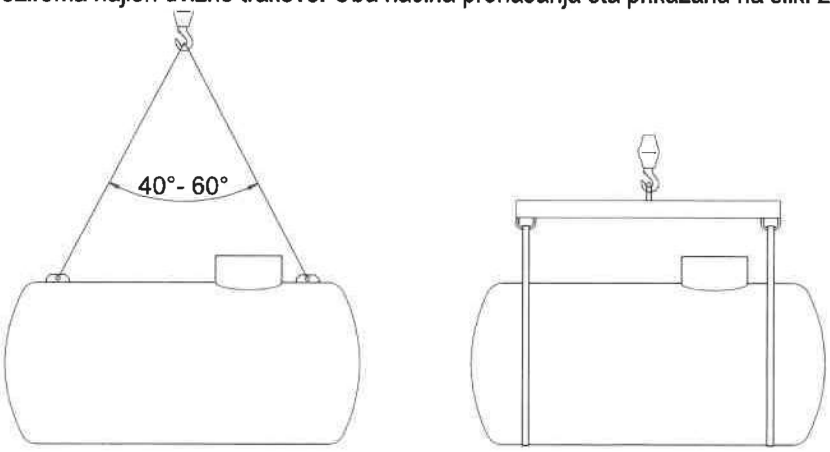

Slika 2: Prikaz pravilnega dviganja in prenašanja posode

3. Začasno skladiščenje

Za začasno skladiščenje posode na gradbišču je potrebno izbrati ustrezno mesto, ki minimizira možnost poškodbe. Skladiščna površina mora biti gladka. Posodo je potrebno zavarovati proti kotalenju. Pred vgradnjo mora biti izveden ponoven pregled posode s strani proizvajalca ali druge pooblaščene osebe. Če je prišlo do poškodbe posode in je popravilo možno izvesti na samem gradbišču, se popravilo izvede po pisnih navodilih proizvajalca.

4. Postopki vgradnje

Pred pričetkom vgradnje posode mora biti pregledana sestava tal. Sestava in lastnosti tal so namreč odločilne pri izkopu in če je potrebno, izdelavi opaža. Tla na mestu vgradnje posode morajo biti dobro utrjena in stabilna. Če obstaja nevarnost lezenja tal, je le to treba preprečiti na primer z upornim zidom in podložno ploščo. Ko je jama izkopana, je potrebno njeno dno izravnati. V okolici gradbene jame je potrebno ves izkopani material odstraniti, da se ne pomeša z zasipnim materialom. V primeru podtalnice je potrebno vodo iz gradbene jame v celoti izčrpati. Če vode ni možno v celoti izčrpati iz gradbene jame, se posodo lahko obteži z balastno vodo. Nivo balastne vode v posodi ne sme presegati nivoja podtalnice v gradbeni jami. V primeru, da je gradbena jama v celoti zalita z vodo, se posoda pred vgradnjo pritrdi na temeljno ploščo s sidrnimi pasovi in na dnu utrdi s suhim betonom do višine, ki oklepa s sredino posode kot 120°.

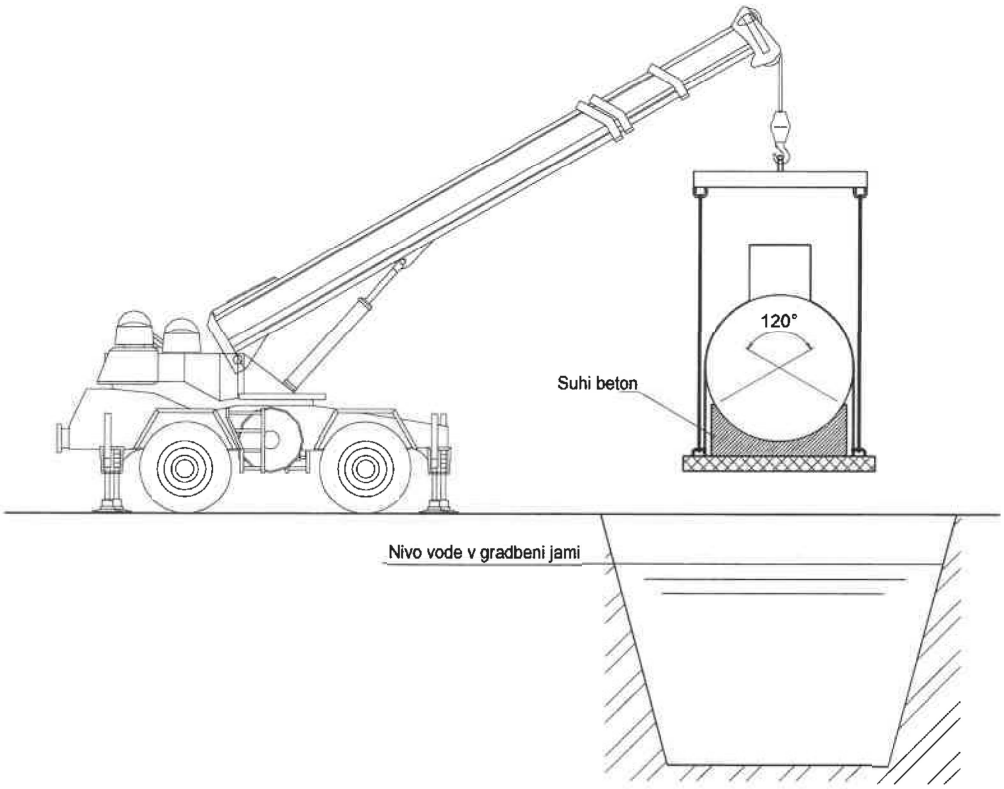

Slika 3: Prikaz vgradnje posode v z vodo zalito gradbeno jamo

V primeru, da tla izkopa niso trdna, je potrebno preprečiti vdor zemlje. Če se za reševanje tega problema uporabljajo opaži, je pri odstranjevanju le-teh potrebno paziti, da se posoda in zasipni material pri odstranjevanju opažev ne premakneta. Prazne prostore za opaži je potrebno zapolniti z zasipnim materialom in ga utrditi. Pri tem je priporočljivo, da se zaradi posipanja materiala opaž odstranjuje po delih tako, da se zasipni material lahko utrdi do sten jame.

4.1 Dimenzije izkopa

TRDNA ZEMLJINA
V primeru, da je gradbena jama izkopana v trdno zemljino, mora biti izkop tako velik, da je posoda najmanj 450 mm oddaljena od stene jame. Če se vkoplje več posod v isto jamo, mora biti tudi njihova medsebojna razdalja najmanj 450 mm.

MEHKA ZEMLJINA
Pri mehki zemljini mora biti izkop tako velik, da je posoda za polovico premera posode oddaljena od stene jame, medsebojna razdalja med posodami je najmanj 450 mm.

Globina izkopa mora biti tolikšna, da je 200 mm utrjenega zasipnega materiala pod posodo. Največja debelina zasipnega materiala nad posodo je 2 m.

V primeru, da je na mestu vgradnje podtalnica in je višina utrjenega zasipnega materiala nad posodo manjša kot je 0,7 premera posode, je potrebno posodo zasidrati s pomočjo armirane betonske plošče, ki prepreči dvig posode zaradi vzgona, ko je posoda že zasuta. Temeljna armirano betonska plošča je vgrajena na dnu gradbene jame in ima vsaj dve sidrišči. Na njej je potrebno izdelati 200 mm debelo plast utrjenega zasipnega materiala. Sidrni pasovi morajo biti iz nekovinskega materiala, to je iz poliestra ali najlona. Razmak med pasovi mora biti manjši kot je premer posode. Za večje posode je navodilom priložena risba betonske plošče z razporedom sidr.

Pred zasipavanjem je potrebno preveriti lego in višino priključkov na posodi in pomeriti vertikalni premer posode na mestu vstopne odprtine ali na sredini posode. Ponovno meritev vertikalnega premera posode se opravi po končnem zasutju posode zato, ker ponovno izmerjena vrednost ne sme odstopati več kot +2% oziroma -1%.

4.2 Zasipni material in postopek zasipavanja

Zasipni material mora biti opran, pravilne granulacije, osušen, brez ledu, snega, ilovice, brez organskih materialov in večjih kosov, ki bi lahko poškodovali posodo. Gostota zasipnega materiala mora biti najmanj 1500 kg/m^3.

PEŠČENI PRODEC
Zasipni material ne sme imeti več kot 3% delcev, ki padejo skozi 2,4 mm sito. Peščeni prodec mora biti brez ostrih robov z delci velikosti ne manj kot 3 mm in ne več kot 20 mm.

LOMLJENEC
Zasipni material ne sme imeti več kot 3% delcev, ki padejo skozi 2,4 mm sito. Lomljenec ima delce od 3 do 16 mm.

Zasipanje in utrjevanje (komprimiranje) zasipnega materiala se izvaja po fazah.

POSTOPEK ROČNEGA UTRJEVANJA ZASIPNEGA MATERIALA
- Izdela se 200 mm debela ravna in skomprimirana posteljica iz ustreznega zasipnega materiala na dno gradbene jame oziroma na armirano betonsko temeljno ploščo.
- Posodo se previdno položi na izdelano posteljico. Preveriti je potrebno, da je posoda v pravilni legi in postavljena na zahtevano višino. Previdno se izdela 300 mm debela plast zasutja, zasipni material mora zapolniti celotno spodnjo površino posode in se dobro utrdi z lesenim tolkačem.
- Zasipavanje se nadaljuje v 300 mm debelih plasteh dokler posoda ni zasuta do vrha. Vsako plast zasipnega materiala posebej je potrebno dobro utrditi (skomprimirati).

POSTOPEK STROJNEGA UTRJEVANJA ZASIPNEGA MATERIALA

- Izdela se 200 mm debela ravna in skomprimirana posteljica iz ustreznega zasipnega materiala na dno gradbene jame oziroma na armirano betonsko temeljno ploščo.
- Posodo se previdno položi na izdelano posteljico. Preveriti je potrebno, da je posoda v pravilni legi in postavljena na zahtevano višino. Previdno se izdela 300 mm debela plast zasutja, zasipni material mora zapolniti celotno spodnjo površino posode in se dobro utrdi z lesenim desko.
- Zasipavanje in utrjevanje se nadaljuje v 300 mm debelih plasteh. Strojno utrjevanje zasipnega materiala se lahko prične šele, ko je posoda zasuta do polovice. Vsako plast zasipnega materiala posebej je potrebno dobro utrditi (skomprimirati).

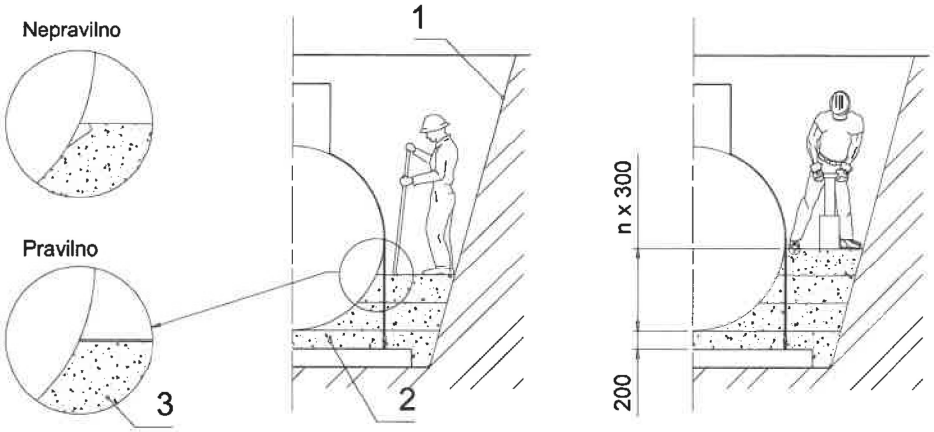

Ročno utrjevanje zasipnega materiala Strojno utrjevanje zasipnega materiala

1 nagib stene gradbene jame je odvisen od stabilnosti zemljine
2 skomprimirana posteljica
3 utrjen zasipni material

Slika 4: Prikaz utrjevanja zasipnega materiala

4.3 Sidrišča – sidrna ušesa

Sidrna ušesa so izdelana iz vroče cinkane žice, premera 20 mm. Vgrajena so v armaturo betonske plošče izven tlorisa posode in najmanj 150 mm od roba betonske plošče.

Vse kovinske dele je potrebno pred zasipavanjem dodatno protikorozijsko zaščititi.

4.4 Sidrni pasovi

Sidrni pasovi morajo biti iz nekovinskega materiala, to je iz poliestra ali najlona.

4.5 Temeljna armirano betonska plošča

Kjer je temeljna armirano betonska plošča potrebna, mora biti debela minimalno 200 mm, ojačana mora biti z dvema armaturnima mrežama (raster 150 x 150; žice premera 7 mm). Temeljna armirano betonska plošča mora za 300 mm segati čez tloris posode.

4.6 Vstopne odprtine

Prometna obtežba se preko vstopne odprtine ne sme prenašati na posodo, zato mora biti okoli vstopne odprtine izdelana razbremenilna armirano betonska plošča.

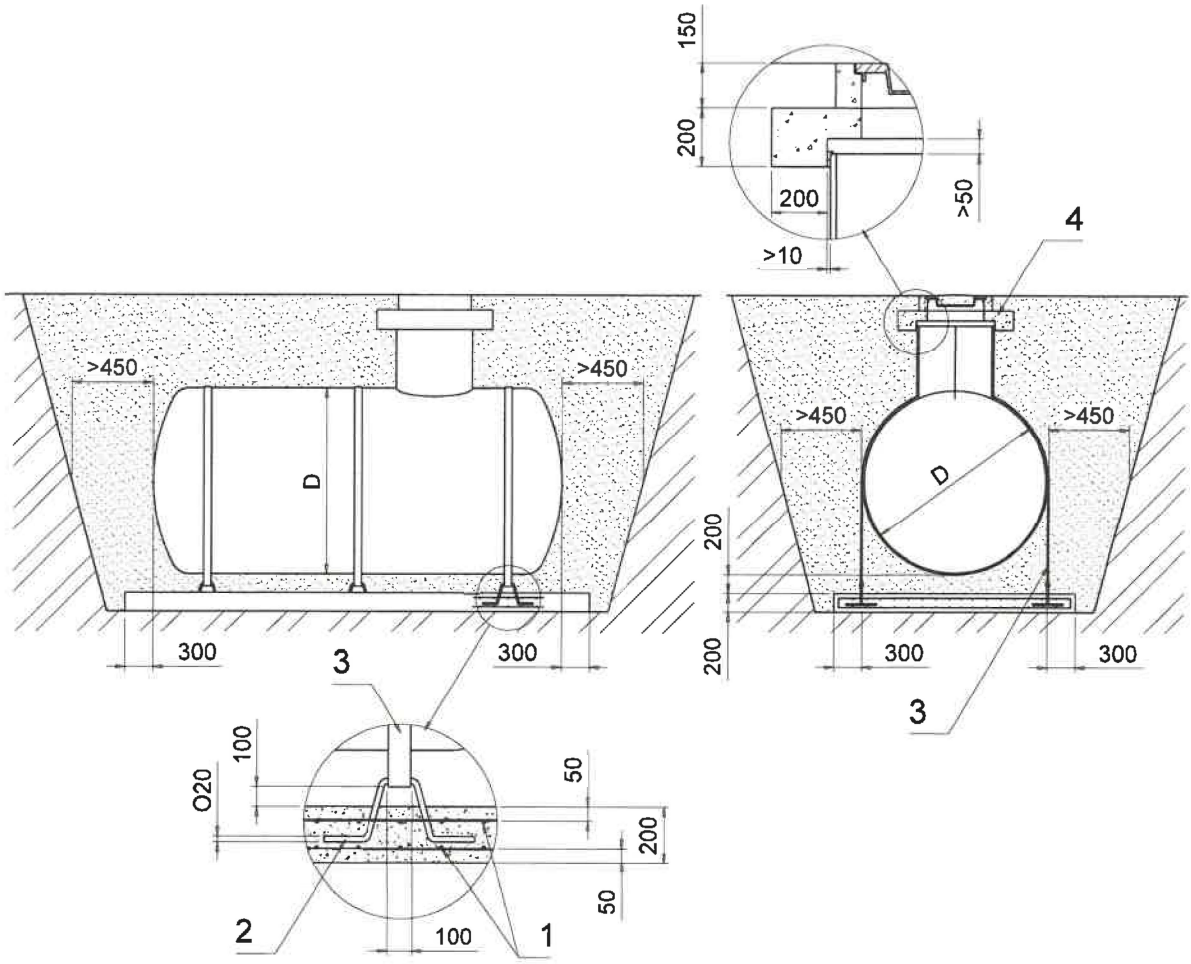

1 armaturna mreža (raster 150x150, žice premera 7 mm)
2 sidrno uho (vroče pocinkana žica premera 20 mm)
3 sidrni pas (polieste ali najlon)
4 razbremenilna plošča

Uporabljeni materiali za temeljno in razbremenilno ploščo:
beton C25/30
armatura S 400

Slika 5: Prikaz vgradnje posode s temeljno in razbremenilno ploščo

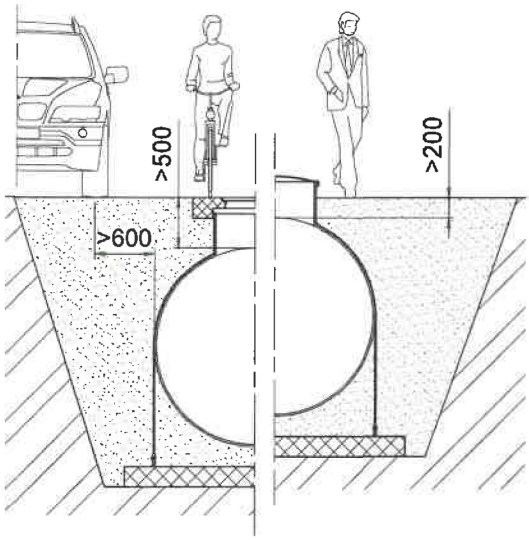

Slika 6: Prikaz vgradnje posode s togostjo2,5kN/m²
Največja kolesna obtežba 20kN

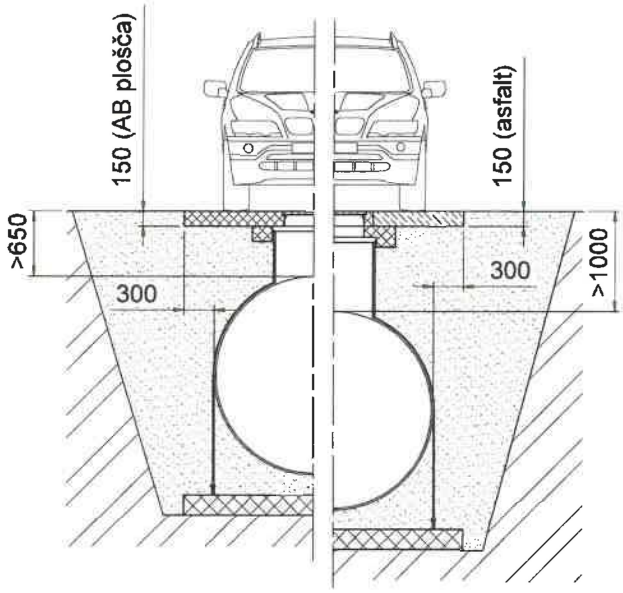

Slika 7: Prikaz vgradnje posode s togostjo 5kN/m²
Največja kolesna obtežba 50kN

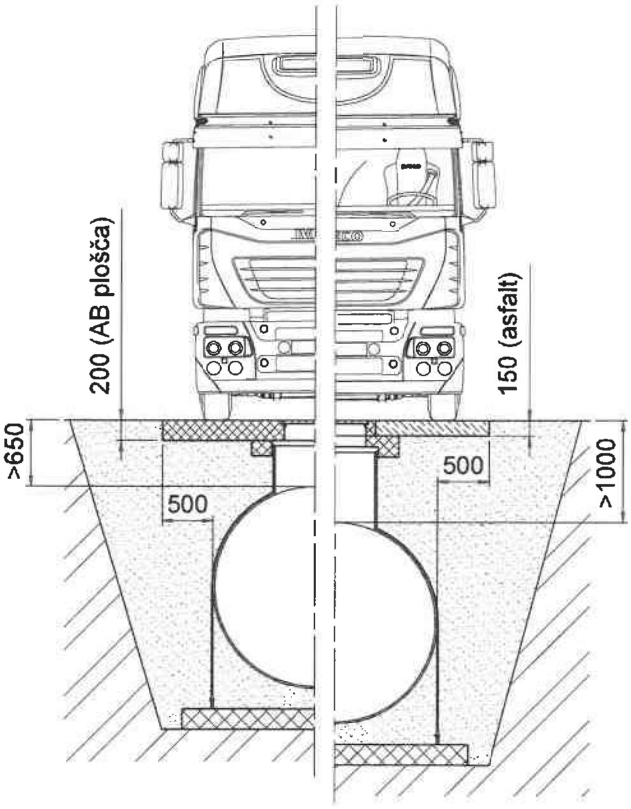

Slika 8: Prikaz vgradnje posode s togostjo10kN/m²
Največja kolesna obtežba 100kN

AMT PROJEKT d.o.o.
Alpska 43
SI - 4248 Lesce

info@amtprojekt.si